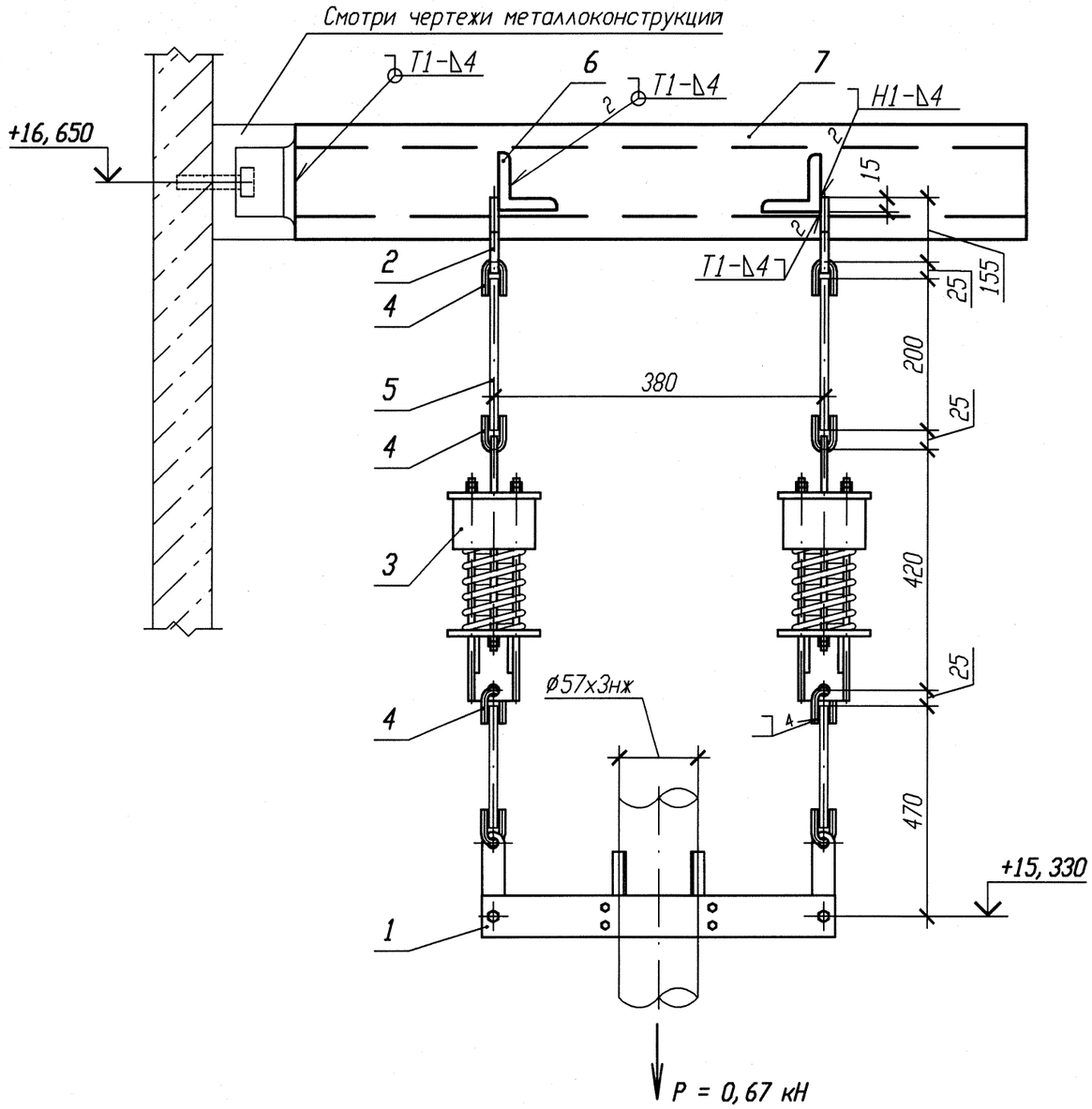

Спецификация деталей

Поз.	Обозначение	Наименование	Кол.	Материал	Масса, кг ед.	Масса, кг общ.	Приме-чание
1	28 ОСТ 34-10-728-93	Блок подвески 57К	1	Сборный	5, 86	5, 86	
2	1-01 ОСТ 34-10-733-93	Проушина	2	Б-ПН-8 ГОСТ 19903-74 Лист 20-МЗ-ТП ГОСТ 1577-93	0, 8	1, 6	
3	13 ОСТ 34-10-743-93	Блок пружинный	2	Сборный	7, 94	15, 88	
4	1-01 ОСТ 34-10-729-93	Ушко	6	В1-12 ГОСТ 2590-2006 Круг 20-а ГОСТ 1050-88	0, 12	0, 72	
5	2-01 ОСТ 34-10-729-93	Тяга	2	В1-12 ГОСТ 2590-2006 Круг 20-а ГОСТ 1050-88	0, 17	0, 34	
6	ГОСТ 8509-93	Уголок Б 50х50х5 l=200	2	Вст 3 сп 5 ГОСТ 535-2005	0, 75	1, 5	
7	ГОСТ 8240-97	Швеллер 10 l=700	1	Вст 3 сп 5 ГОСТ 535-2005	6, 01	6, 01	
	ГОСТ 2246-70	Проволока		СВ-04Х19Н11М3			
	ГОСТ 9467-75	Электроды		УОНИИ 13/45			
				Итого:		31, 91	

1 Привязку опоры смотри 3TS21Z18, 3TS22Z18, 3TS23Z18.
2 Изготовить три комплекта.
3 Сварку производить по ГОСТ 5264-80.
4 Сварку опоры с трубопроводом производить по ОСТ 34-10-728-93.
5 Сварка тяги с ушком по ОСТ 34-10-723-93.
6 Тягу в детали поз. 1 обрезать на монтаже с уточнением по месту.
7 Максимальная нагрузка на опору дана с учетом сейсмического воздействия.

Номер опоры	Характеристика пружины								
	табличные данные			при установке		в раб. состоянии		в хол. состоянии	
	Доп. раб. нагрузка Рмах, кН	Прогиб при Рмах λ мах, мм	Высота пружины в св. сост Но, мм	Высота пружины Нмонт, мм	Нагрузка на пружину Рмонт, кН	Высота пружины Нраб, мм	Нагрузка на пружину Ррад, кН	Высота пружины Нхол, мм	Нагрузка на пружину Рхол, кН
3TS21Y028 3TS22Y013 3TS23Y010	1, 26	70	143	126	0, 30	125	0, 32	125	0, 33

Изм.	Кол. уч.	Лист	N док.	Подп.	Дата
1	-	Зам.	102-12	-	-
Инженер		Сопиф			24.08
Пров. вед. инж.		Веренцова			24.08
Пров. нач. гр.		Жук			24.08
Н. контр		Краснояров			22.08

АРХИВНЫЙ ЭКЗЕМПЛЯР

Инв. № подл. R3. 00783. 1. 0. 11
Лист 242

R3. TS21. 3012. 011. 01. 00. 066

Ростовская АЭС Блок 3

Реакторное отделение
Негерметичная часть
Трубопроводы системы очистки технологических сдувок

Стадия	Лист	Листов
Р		1

Подвеска пружинная
3TS21Y028, 3TS22Y013, 3TS23Y010

ОАО "НИАЭП" 2012

Инв. N подл. | R3. 00783. 1. 0. 11 | Подп. и дата | Взам. инв. N

Формат А3